NOTICE DE MONTAGE

Porte de garage à la française aluminium ouverture extérieure

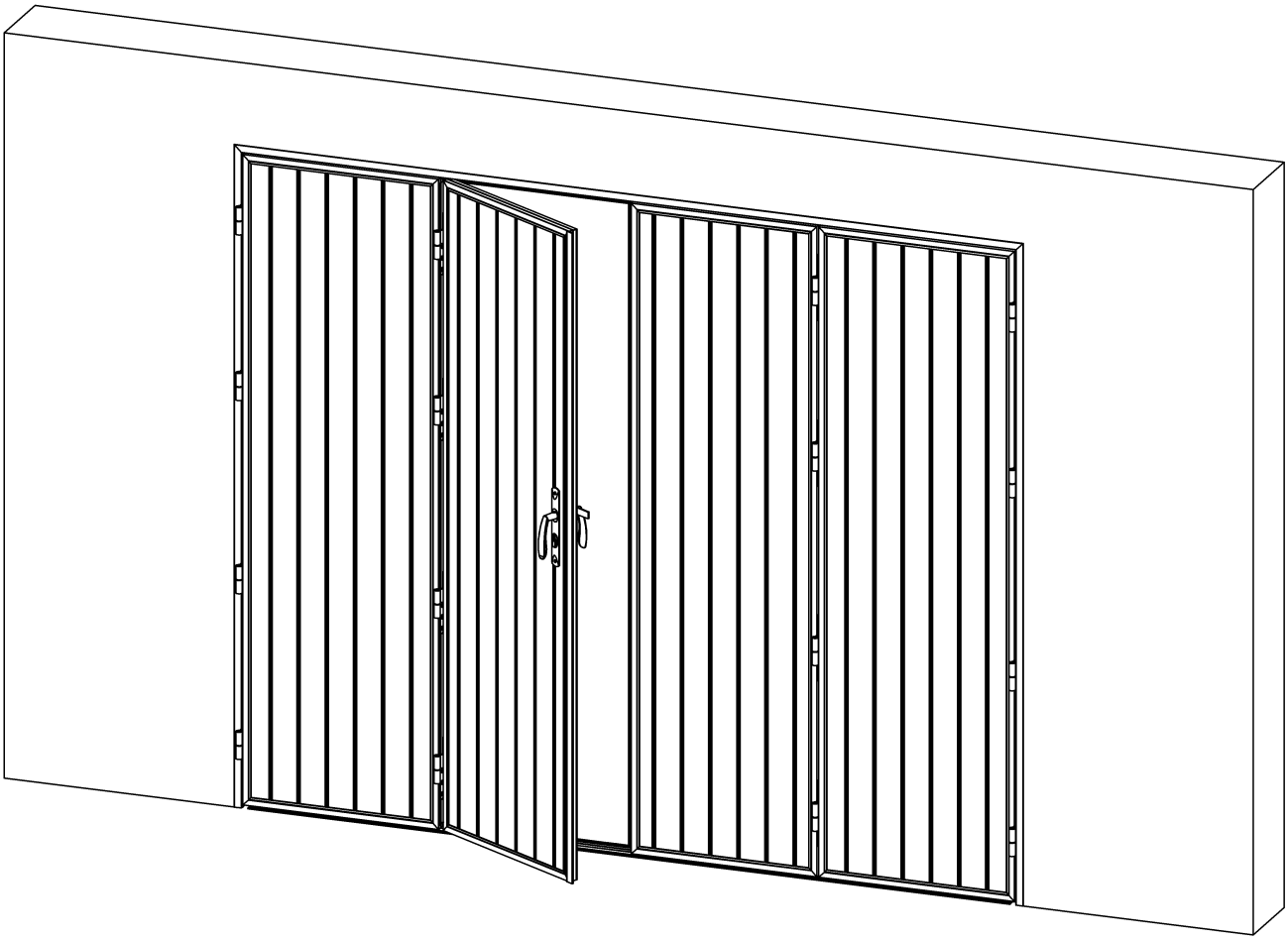

v032025

Informations générales de sécurité

Lisez très attentivement ce chapitre. Il concerne votre sécurité. Il décrit de quelle manière sont présentées les informations de sécurité dans la notice de montage.

⚠

Ce symbole d'avertissement figure dans le manuel et sur le produit et attire votre attention sur le fait qu'il s'agit d'une information relative à la sécurité. Lisez toujours très attentivement ce type d'information.

Dans la notice de montage, les textes d'avertissement sont traités selon l'ordre de priorité suivant:

⚠ ATTENTION !

Indique une situation potentiellement dangereuse susceptible, si elle n'est pas évitée, de provoquer une blessure mineure ou modérée.

IMPORTANT !

Ce terme attire l'attention sur une information importante dans le but de faciliter les méthodes de travail et l'utilisation.

Outils nécessaires :

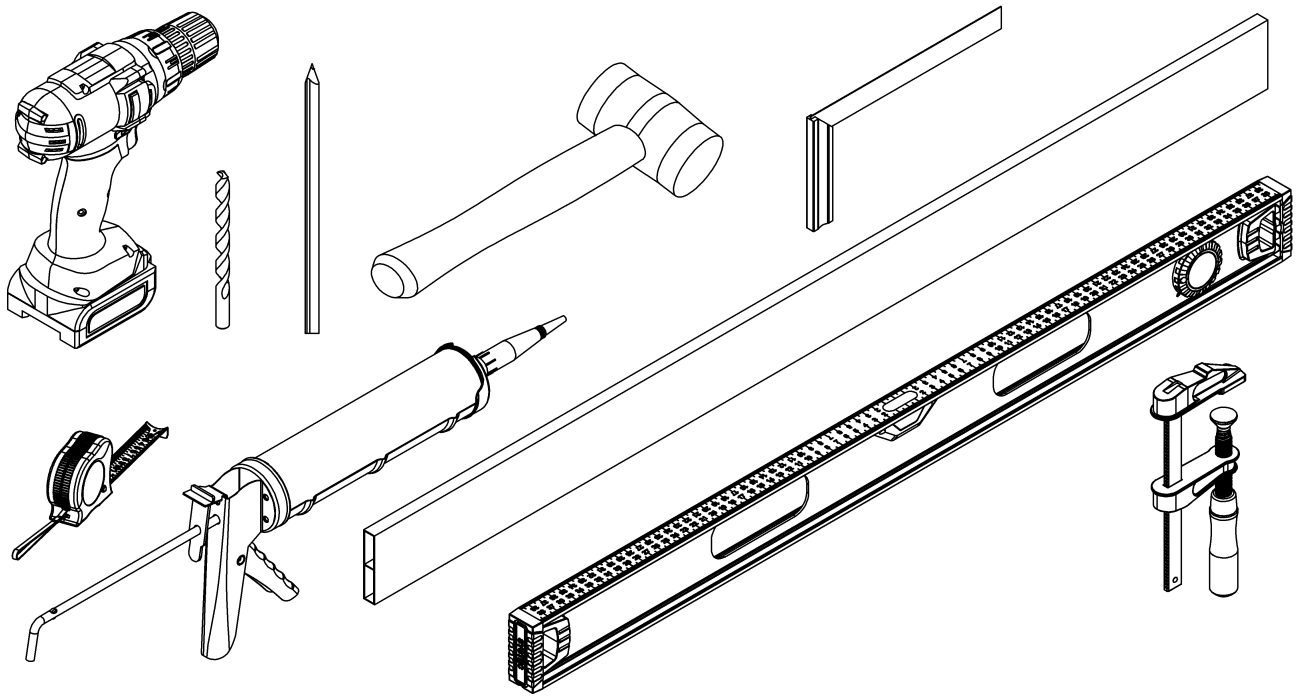

Contenu du colis :

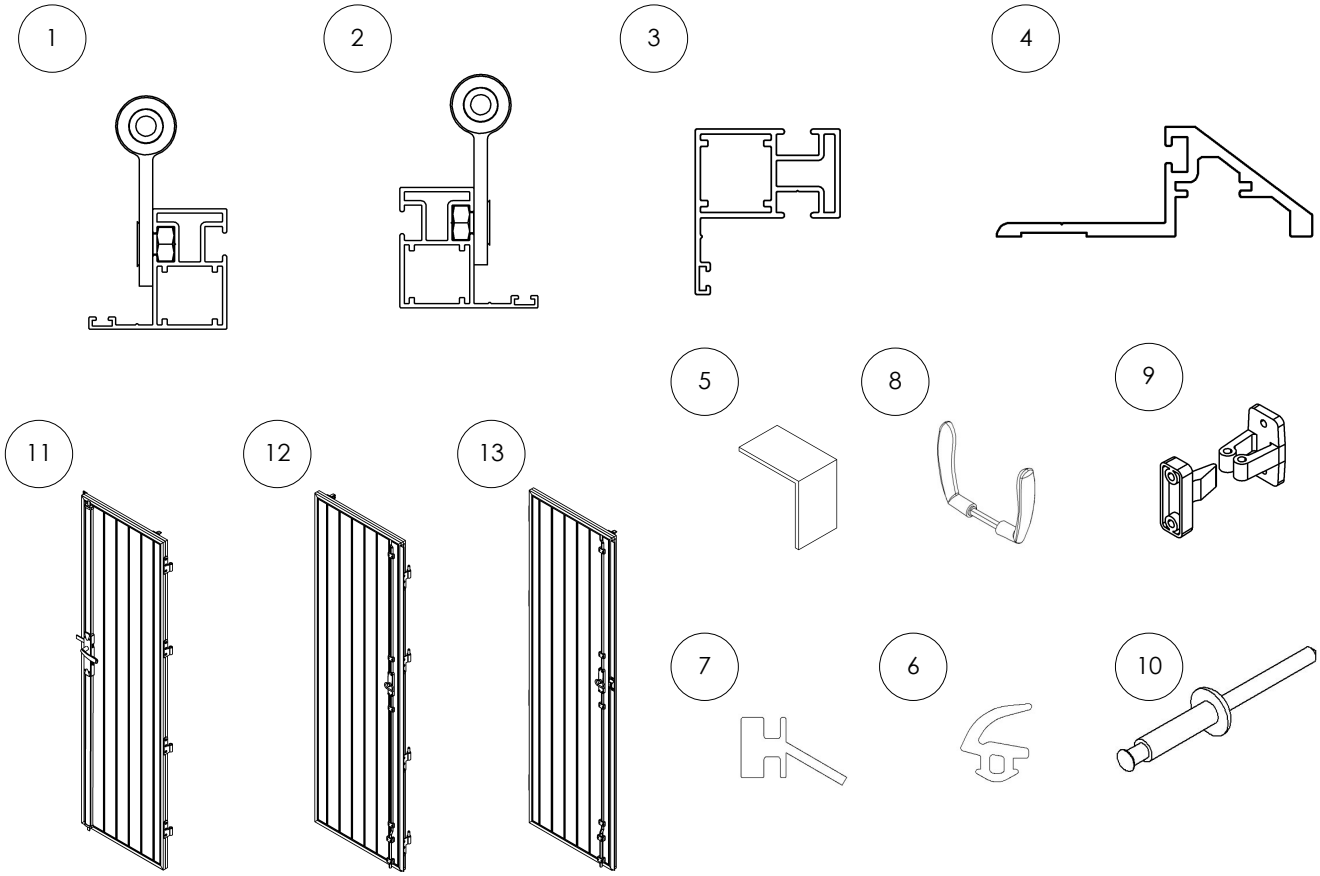

Repère	Désignation	Quantité	
		3 Vantaux	4 Vantaux
1	Montant droit dormant + gonds	1	1
2	Montant gauche dormant + gonds	1	1
3	Montant supérieur dormant	1	1
4	Seuil	1	1
5	Equerre d'assemblage	2	2
6	Joint dormant	1	1
7	Joint seuil	1	1
8	Béquille	1	1
9	Arrêt portillon	1	2
10	Rivet Ø4.0x16 - Tête plate	4	8
11	Portillon	1	1
12	Vantail de rive	1	2
13	Vantail central	1	1

1. Assemblage du dormant

1. Montez le joint de dormant (rep. 6) sur les montants
2. Montez les gâches sur la traverse supérieure
3. Pré-assemblez le dormant avec les équerres (Rep. 5) et ajustez les joints.

IMPORTANT !

Travailler à plat pour plus de confort

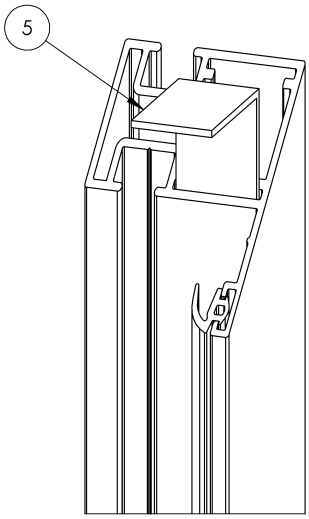

Figure 1.1

2. Pose du dormant

1. Présentez le dormant dans le tableau.
2. Vérifiez les niveaux et les diagonales, les ajuster si nécessaire.
3. Une fois le dormant en position repérez vos points de fixation, percez ensuite le dormant et le tableau.
4. Fixez le dormant dans le tableau l'aide de vis et de chevilles adaptées à votre support (non fournis)
5. Revérifiez les niveaux et diagonales.

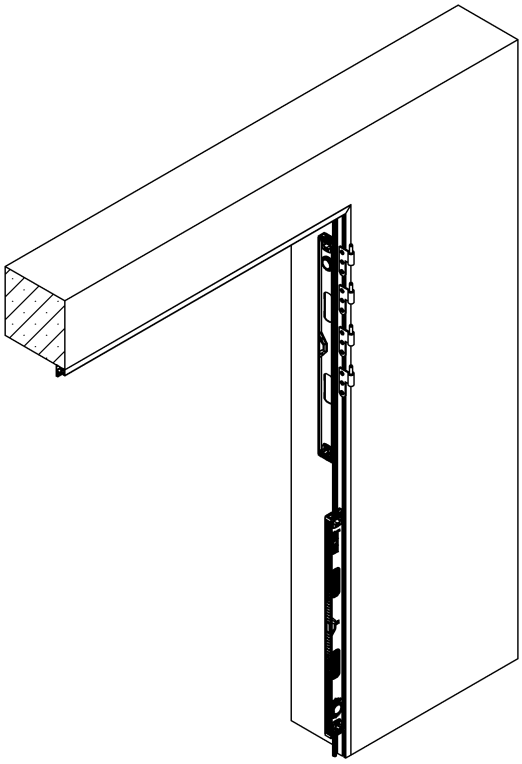

Figure 2.1

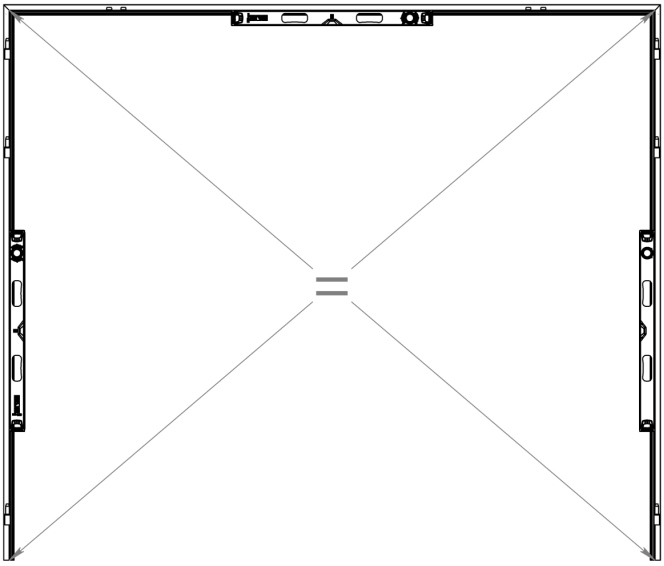

Figure 2.2

3. Pose du seuil

1. Installez le joint (rep. 7).
2. Placez le seuil contre le dormant.
3. Repérez et percez au sol (20mm de profondeur) l'emplacement des tringles de serrure et de crémone.
4. Réglez les niveaux
5. Percez le seuil et le sol.
6. Fixez le seuil à l'aide de vis et de cheville adaptés à votre support (non fournis).

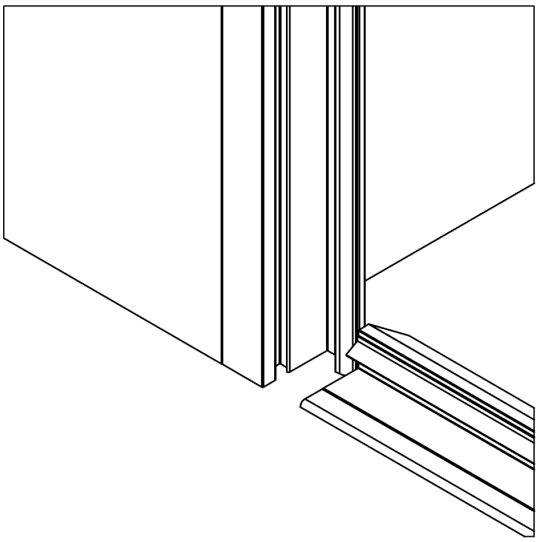

Figure 3.1

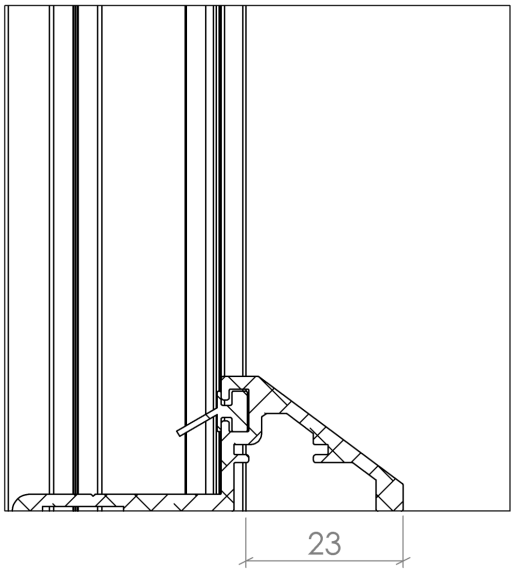

Figure 3.2

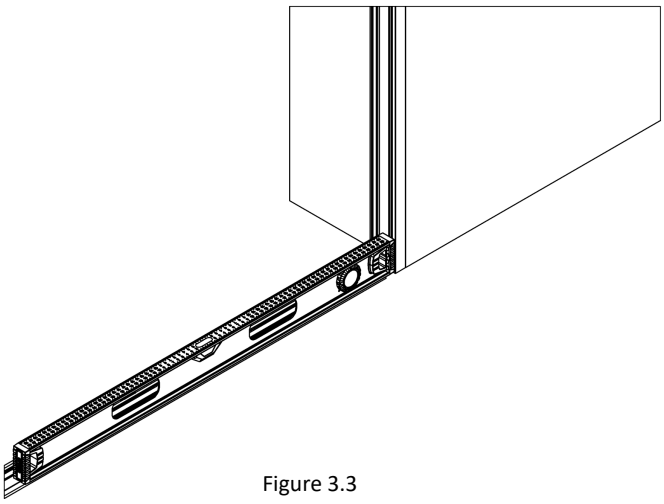

Figure 3.3

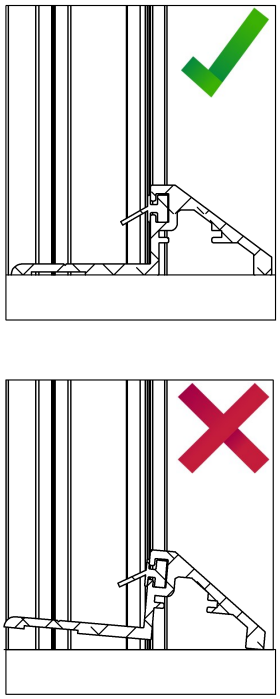

Figure 3.4

4. Pose des vantaux

1. Gondez les vantaux de rive (Fig. 4.1).
2. Réglez le jeu haut en ajustant la hauteur des gonds (Fig. 4.2).
3. Répétez ces opérations pour les autres vantaux
4. Vérifiez l'aplomb des vantaux.
5. Vérifiez le bon passage des tringles dans les trous oblongs présent sur le seuil et derrière le bâti en partie supérieure (Fig. 4.3).
6. Installez la béquille (Fig. 4.4).

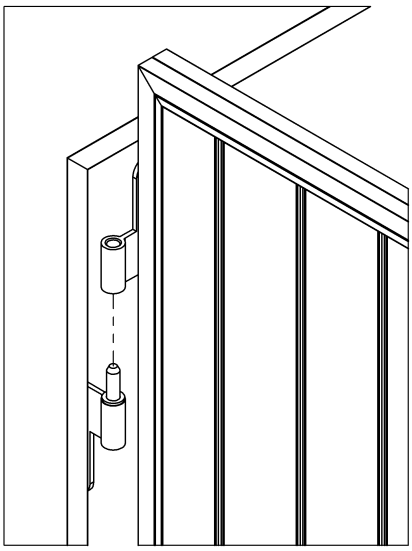

Figure 4.1

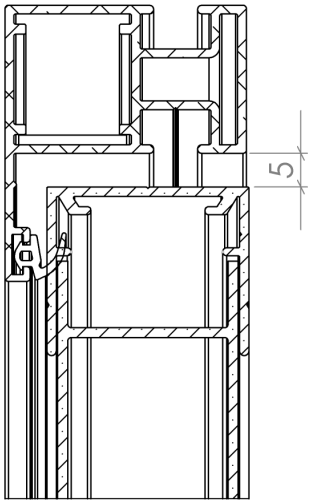

Figure 4.2

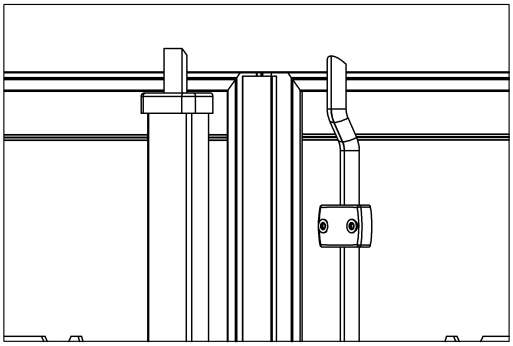

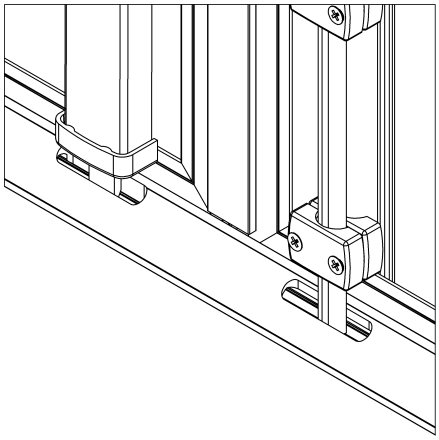

Figure 4.3

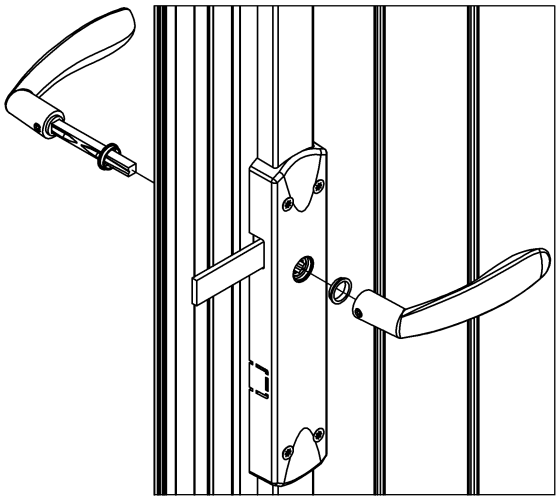

Figure 4.4

5. Pose des arrêts portillons

Installez l'arrêt portillon :

- Percez 2 trous Ø4.5mm sur chaque vantaux à 13mm du haut et selon les figures 15 et 16.
- Rivetez l'arrêt pince sur le vantail de rive grâce au rivet (Rep. 10)
- Répétez la même opération avec l'arrêt tenon

Position arrêt portillon - Semi fixe/vantail de rive

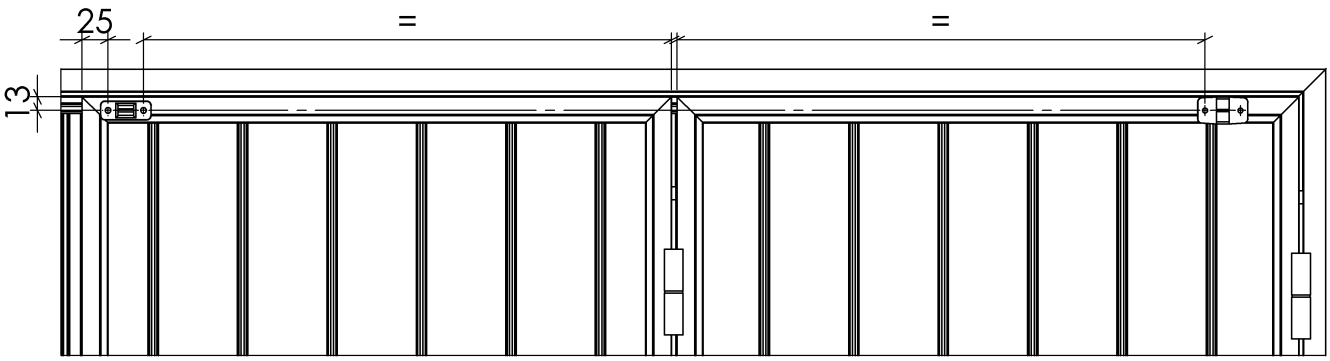

Figure 5.1

Position arrêt portillon - Portillon/vantail de rive (4 vantaux uniquement)

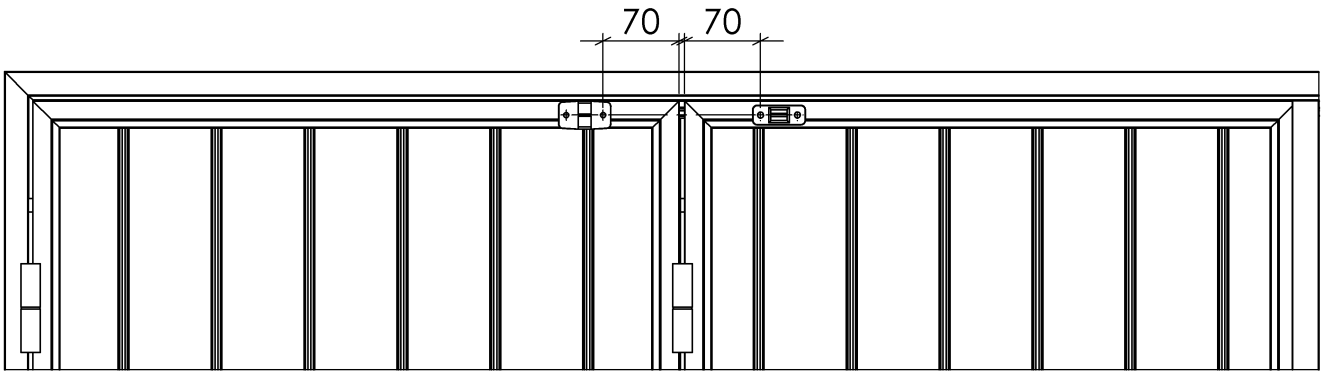

Figure 5.2

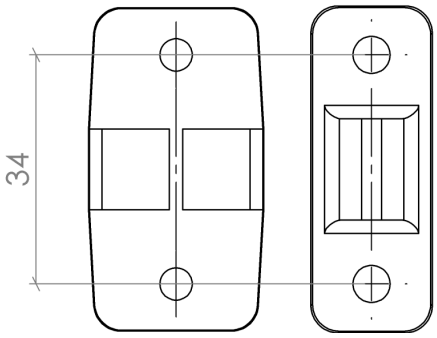

Figure 5.3

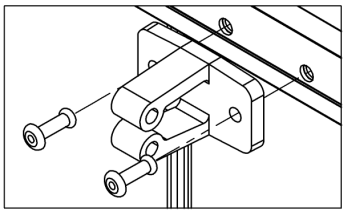

Figure 5.4

6. Finitions

1. Coté intérieur appliquez un joint acrylique (non fourni) le long du seuil.
2. Coté extérieur répétez la même opération sur la périphérie du dormant sans obstruer les trous de drainage du seuil.
3. Nettoyer le produit à l'eau clair.

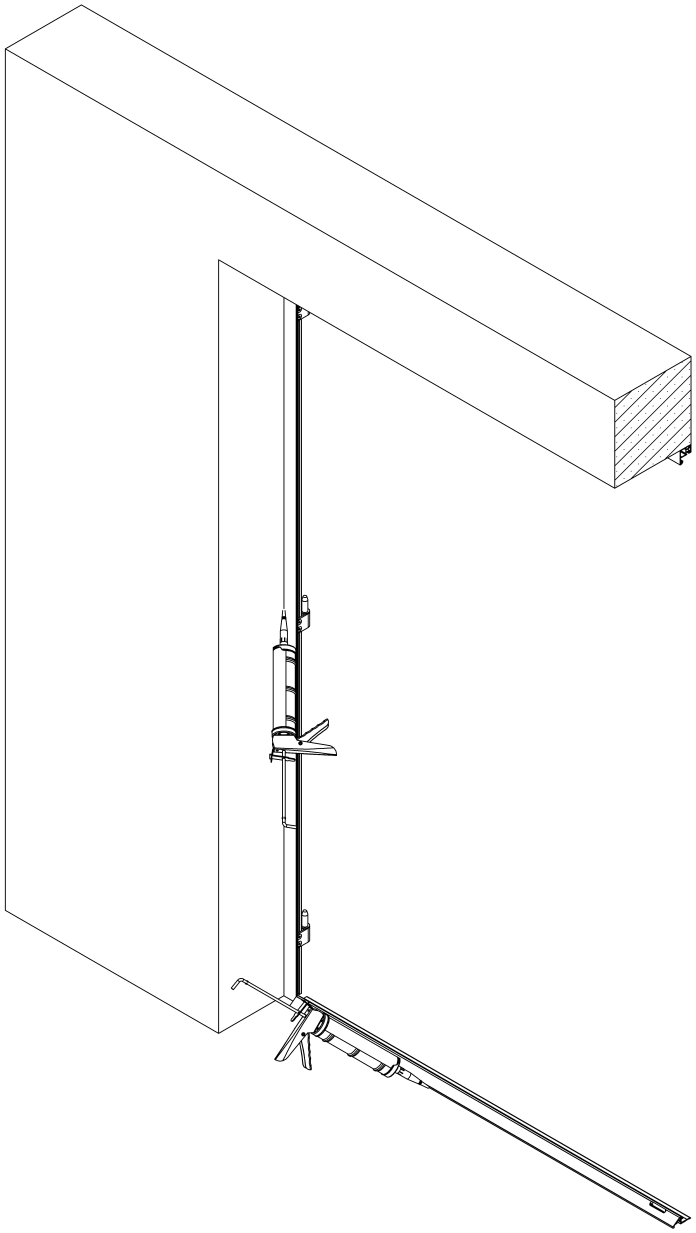

Figure 6.1

Rappel d'entretien :

Un nettoyage à l'eau claire, éventuellement avec un détergent doux, à l'exclusion de tout détergent alcalin, acide ou abrasif.

Fréquence des entretiens selon l'environnement :
- Environnement rural : 2 fois par an.
- Environnement industriel ou urbain : 3 fois par an.
- Environnement maritime : 4 fois par an.